（大型トラック・バス）

ホイールボルト、ナットや ディスクホイール、ハブの錆に注意！



©くまみね工房

ホイールボルト、ナットやディスクホイール、ハブの経年使用に
伴う著しい錆によるものと思われる「車輪脱落事故」が発生しています。
著しい錆のあるボルト、ナットやホイール、ハブ は使わないでください！

ホイールボルト、ナットの錆

ホイールボルトやホイールナットの経年使用に伴う著しい錆があると、規定の締め付けトルクで締め付けても、十分な締め付け力が得られなくなります。

【著しい錆の例】



【 ホイールボルト、ナットの点検要領 】



●著しい錆の発生がないか点検します。
●亀裂や損傷がないか点検します。
●ねじ部につぶれや、やせ、かじりなどがないか点検します。
●ボルトが伸びていないか点検します。

※錆や汚れを落とし、ねじ部にエンジンオイルなど指定の潤滑剤を薄く塗布してナットをボルトの奥まで回転させたとき、スムーズに回転しない場合は、ねじ部に異常があります。異常がある場合は、ボルト、ナットをセットで交換してください。また、ボルトが折損していた場合は、その車輪すべてのホイールボルト、ナットを交換してください。

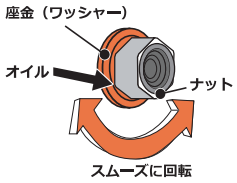



●ナットの座金（ワッシャー）が、スムーズに回転するか点検します。

※ナットと座金（ワッシャー）のすき間にエンジンオイルなど指定の潤滑剤を薄く塗布し、回転させて油をなじませます。ワッシャーがスムーズに回転するか点検し、スムーズに回転しない場合はナットを交換してください。
ナットの座面（ディスクホイールとの当たり面）には潤滑剤を塗布しないでください。



◀ホイールナットとワッシャーに変形が見られ、ワッシャーがはずれかかっている。

ホイールナットに生じた錆や付着した ▶
ゴミ等により、ワッシャーの摺動部が固着している。



ディスクホイール、ハブの錆

ディスクホイールやハブの経年使用やこれまでの清掃不足に
伴う著しい錆は、締め付け力の低下（緩みの発生）をまねきます。



【 ハブの点検要領 】

●ホイール取付面に著しい錆の発生がないか点検します。
●ホイール取付面に著しい摩耗や損傷がないか点検します。

※ディスクホイールの破損や、ホイールナットの緩み、ホイールボルトの折損などは、車輪脱落事故の原因となります。

【 ディスクホイールの点検要領 】

●ホイール取付面、ホイール合わせ面、ホイールナット当たり面に著しい錆の発生がないか点検します。
●ボルト穴や飾り穴のまわりに亀裂や損傷がないか点検します。
●ホイールナットの当たり面に亀裂や損傷がないか点検します。
●溶接部に亀裂や損傷がないか点検します。
●ホイール取付面、ホイール合わせ面、ホイールナット当たり面に摩耗や損傷がないか点検します。

※ホイール取付面、ホイール合わせ面、ホイールナット当たり面の経年使用に伴う著しい段付き摩耗は、ホイールナットの緩みの原因となります。
※ホイール取付面、ホイール合わせ面、ホイールナット当たり面には、追加塗装は行わないでください。厚い塗膜は、ナットの緩みやボルト折損の原因となります。

【著しい錆の例】

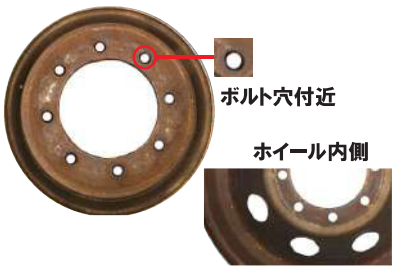


ハブ（ホイール取付面）

詳しくは、こちらから！

一般社団法人 日本自動車工業会

いすゞ自動車(株)/日野自動車(株)
三菱ふそうトラック・バス(株)/UDトラックス(株)

国土交通省

解説編

ホイールボルト、ナットや
ディスクホイール、ハブの錆の影響

なぜ錆び落とし、給脂を実施するのか、実施しないとどうなるのか

ホイールボルト、ナットの清掃・給脂

ホイールボルト、ナットのねじ部や、ナットと座金（ワッシャー）の摺動面にごみや泥、錆があったり、給脂をしないと、ナットが円滑に回らなくなり、規定の締め付けトルクで締め付けても、ナットが本来あるべき位置まで締まらず、十分な締め付け力が得られなくなります。

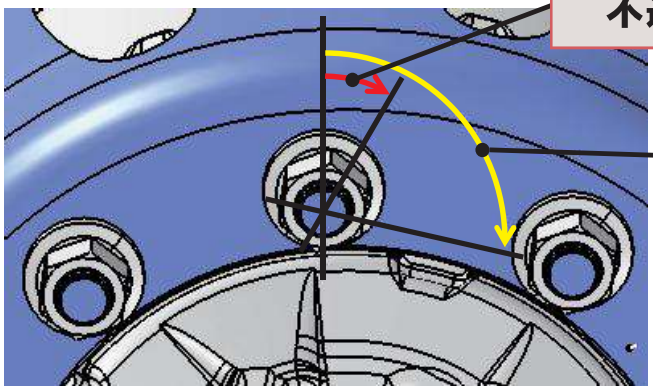

ディスクホイール、ハブの清掃・錆落とし

ディスクホイールとハブ接合面にごみや泥、錆があると、これらが潰れたり、剥がれることで、締め付け力の低下（緩みの発生）をまねきます。

